| Č. | název – popis | střecha | celkem |
|---|---|---|---|

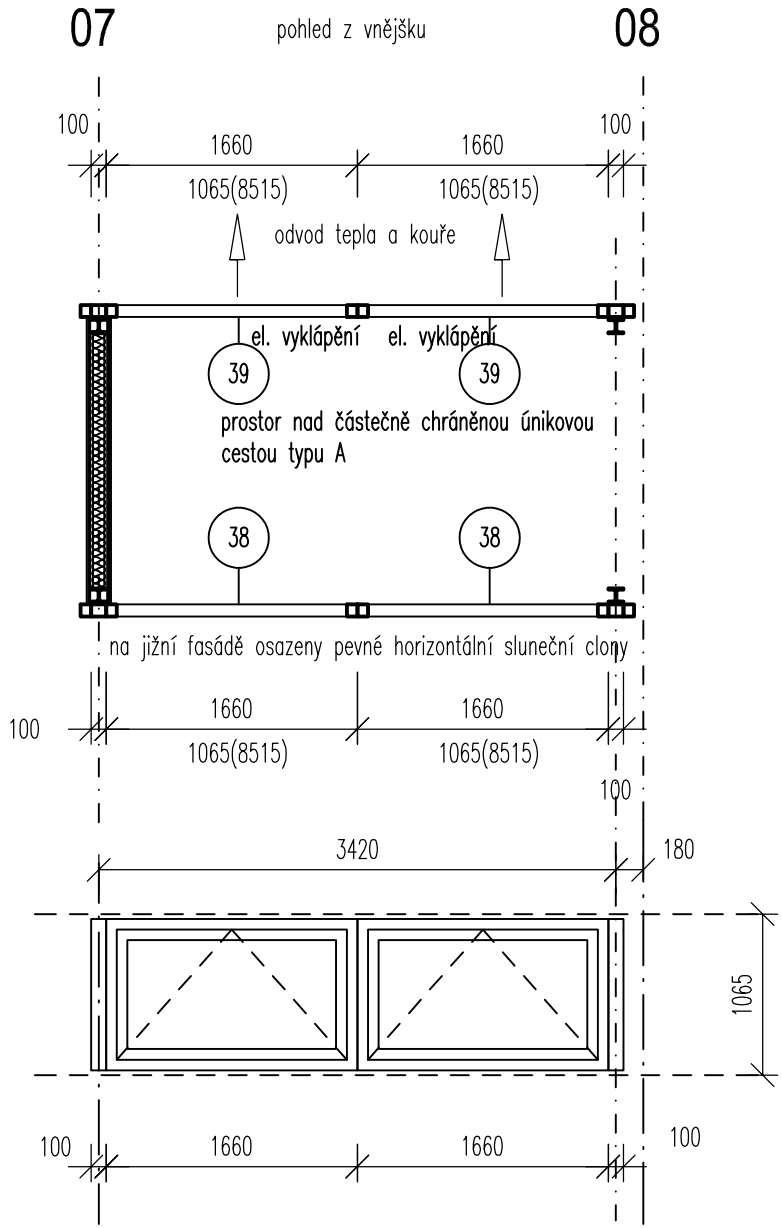


PÁSOVÉ OKNO SVĚTLÍKU

pole : 07 – 08
barva profilu : RAL vybere architekt dle vzorníku
materiál rámu : hliník
sklo : izolační sklo, čiré
celk.souč. prostupu tepla U = max 1,2 (W/m2.K)
Dodávka včetně vnějšího parapetu – hliník, barva dle rámu.
Součástí rámu – parotěsná a difúzní folie.
Kotvení slunečních clon koordinovat s dodavatelem.

Rozměry se ověří na stavbě !

38
rozměr : 1660 x 1065mm 2 ks
plocha : 1,76 m2
okno : výklopné se zajištěním polohy, pouze pro čištění

39
rozměr : 1660 x 1065mm 2 ks
plocha : 1,76 m2
okno : výklopné, samočinně otvírané – odvod tepla a kouře o minimální celkové ploše 2m2
Otvírání dle PBŘ – dálkově z každého podlaží.

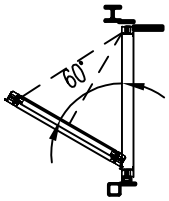


min. plocha dle PBŘ je 2m2
šířka otvoru cca 1,5m x 2
otevření cca 660mm = výklop 60°

**Parapetní plech – dodávka s okny světlíku**
**materiál : hliník**
**barva : dle barvy rámu okna světlíku**
**R.Š. 380mm**
**Zaměří se na stavbě**